APPAREILS POUR LE TRAITEMENT DE L'AIR COMPRIME, DES LIQUIDES ET DES GAZ TECHNIQUES

www.senga.fr

Série acier inoxydable

SENGA

SÉRIE ACIER INOXYDABLE

F314ST - FILTRES 1/4" BSP

Filtre en acier inoxydable AISI 316L pour air comprimé, gaz techniques et liquides avec dispositif manuel de drainage de la condensation.

La capacité de la cuve est de 0,14 litres (1/4")
Poids : 1,1 Kg (1/4")

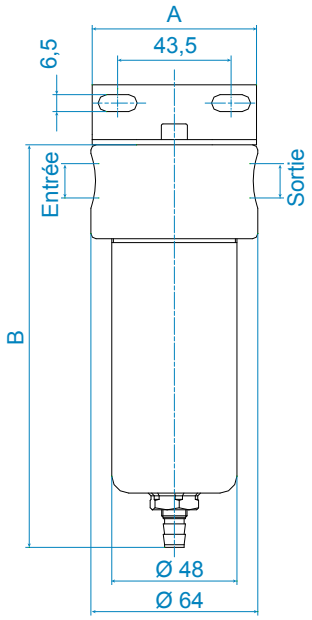

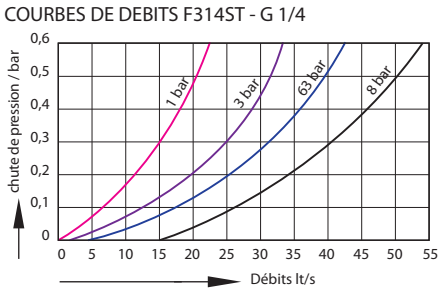

Modèle	Connexion	A mm	B mm
F314ST	1/4"	63	148

CARACTERISTIQUES TECHNIQUES

Fluide :	air comprimé - liquides - gaz techniques
Pression maximale à l'entrée :	30 bar (sur demande : 50 bar)
Température d'exercice :	-20° C ÷ +60° C
Degré de filtration :	5 µm - 50 µm
Connexion :	G 1/4" (NPT sur demande)
Système de drainage des condensats :	dispositif manuel

Matières utilisées

CORPS :	acier inoxydable AISI 316L
CUVE :	acier inoxydable AISI 316L
CARTOUCHE - TIRANTS :	acier inoxydable AISI 316L
JOINTS :	FPM (viton) - sur demande : EPDM

 La société se réserve le droit de modifier à tout moment et sans préavis les cotes d'encombrement qui ne sont données qu'à titre indicatif

SÉRIE ACIER INOXYDABLE

F3238ST - FILTRES 3/8" BSP
F3212ST - FILTRES 1/2" BSP

Filtre en acier inoxydable AISI 316L pour air comprimé, gaz techniques et liquides avec dispositif manuel de drainage de la condensation.

La capacité de cuve est de 0,3 litres.
Fixation possible en paroi (équerre et écrou sur demande).

Poids : 2,5 Kg

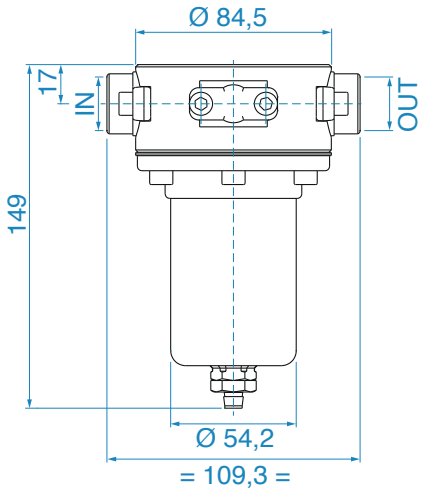

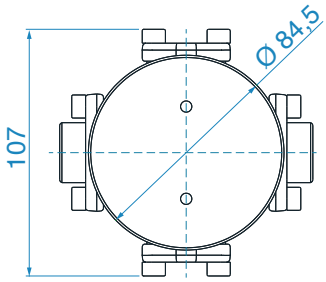

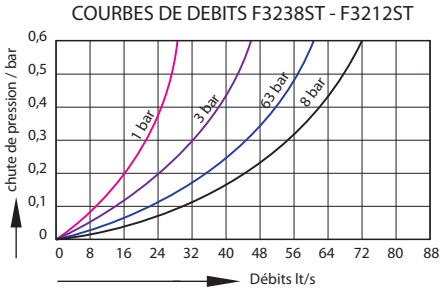

CARACTERISTIQUES TECHNIQUES

Fluide :	air comprimé - liquides - gaz techniqes
Pression maximale à l'entrée :	30 bar (sur demande : 50 bar)
Température d'exercice :	-20° C ÷ +80° C
Degré de filtration :	5 µm - 50 µm
Connexions :	G 3/8" - G 1/2" (NPT sur demande)
Système de drainage des condensats :	dispositif manuel

Matières utilisées

CORPS :	acier inoxydable AISI 316L
CUVE :	acier inoxydable AISI 316L
CARTOUCHE FILTRANTE :	acier inoxydable AISI 316 fritté
JOINTS :	FPM (Viton) - sur demande : EPDM

SÉRIE ACIER INOXYDABLE

R3114 - REGULATEURS DE PRESSION 1/4" BSP

Régulateur de pression à membrane pour des pressions de sortie allant jusqu'à 15 bar.

Exécution avec échappement de la surpression d'air comprimé (modèles sans relieving sur demande).

Connexions: 1/4" femelle BSP.

Prise pour manomètre : 1/4" femelle BSP.

Livré avec manomètre classe 1,6 en AISI 316L.
Fixation possible en paroi (équerre et écrou sur demande).

Poids : 1,6 Kg (1/4")

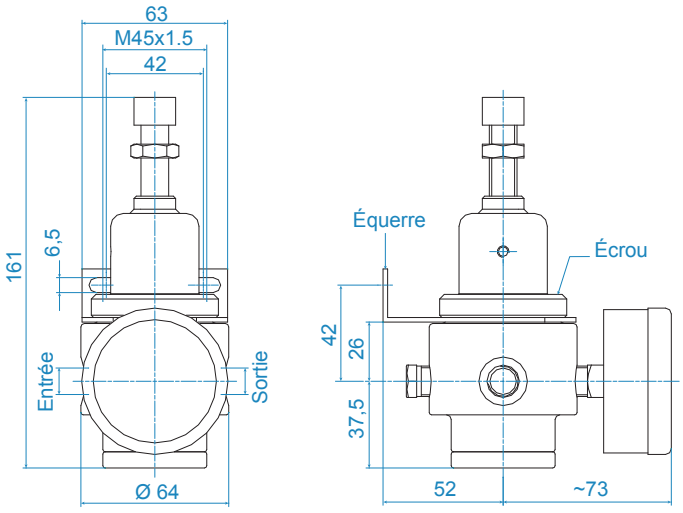

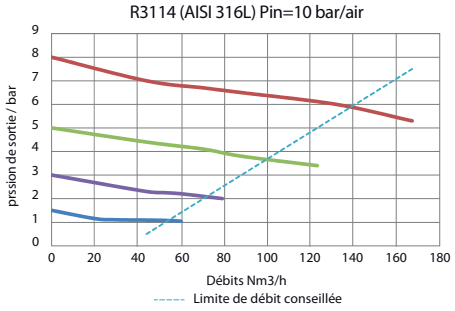

CARACTERISTIQUES TECHNIQUES

Fluide :	air comprimé (sur demande fluides gazeux et liquides)
Pression maximale à l'entrée :	30 bar (sur demande : 50 bar)
Température d'exercice :	-20° C ÷ +60° C
Champs de réglages :	0,8 ÷ 8 bar et 1,5 ÷ 15 bar (autres pressions : nous consulter)
Connexion :	G 1/4" (NPT sur demande)

Matières utilisées

CORPS, CLOCHE ET ORGANES INTERNES :	acier inoxydable AISI 316L
RESSORTS INTERNE ET DE RÉGULATION :	acier inoxydable AISI 302
MEMBRANE :	NBR avec couverture PTFE (version air comprimé) acier inoxydable AISI 316L (version sans relieving)
JOINTS :	FPM (viton) - (sur demande : EPDM)

 La société se réserve le droit de modifier à tout moment et sans préavis les cotes d'encombrement qui ne sont données qu'à titre indicatif

SÉRIE ACIER INOXYDABLE

R3238 - REGULATEURS DE PRESSION 3/8" BSP
R3212 - REGULATEURS DE PRESSION 1/2" BSP

Régulateur de pression à membrane pour des pressions de sortie allant jusqu'à 15 bar.

Exécution avec échappement de la surpression d'air comprimé (modèles sans relieving sur demande).

Connexions: G 3/8" - G 1/2".

Prise pour manomètre : G 1/4" (⚠ livré sans manomètre)
Fixation possible en paroi (équerre et écrou sur demande).

Poids : 3,2 Kg

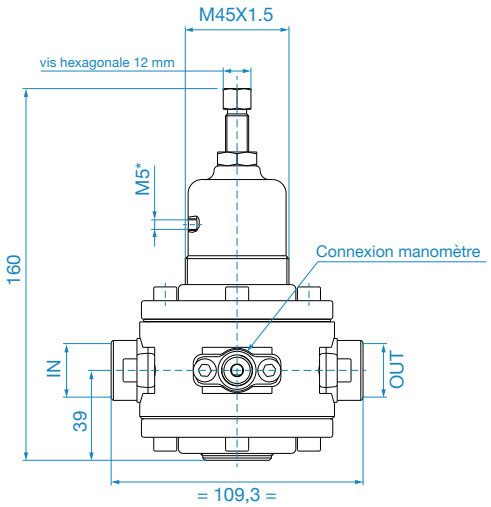

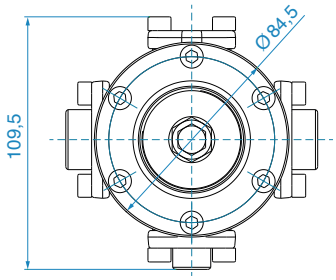

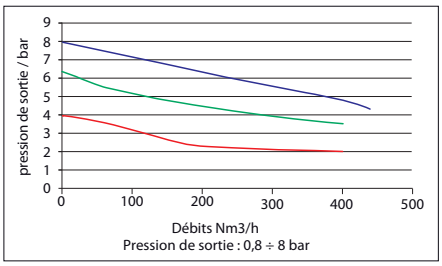

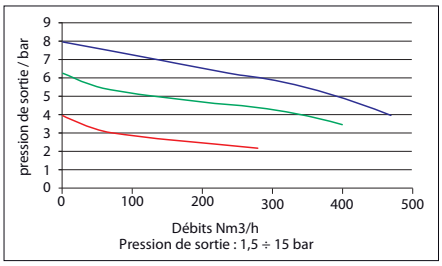

CARACTERISTIQUES TECHNIQUES

Fluide :	air comprimé (sur demande fluides gazeux et liquides)
Pression maximale à l'entrée :	50 bar
Température d'exercice :	-20° C ÷ +80° C
Champs de réglages :	0,8 ÷ 8 bar - 1,5 ÷ 15 bar (autres pressions : nous consulter)
Connexions :	G 3/8" - G 1/2" (NPT sur demande)

Matières utilisées

CORPS, CLOCHE ET ORGANES INTERNES :	acier inoxydable AISI 316L
RESSORTS INTERNE ET DE RÉGULATION :	acier inoxydable AISI 302
MEMBRANE :	• NBR avec couverture PTFE (version air comprimé, Pout maxi : 15 bar) • acier inoxydable AISI 316L (version sans relieving à piston)
JOINTS :	FPM (viton) - (sur demande : EPDM)

SÉRIE ACIER INOXYDABLE

FR314ST - FILTRE-REGULATEURS 1/4" BSP

Filtre-régulateur de moyenne pression à membrane.
Débit de 75 à 200 Nm3/h.

Pièces internes et externes en acier inox AISI 316L.
La capacité de la cuve est de 0,15 litres.
Il est fourni avec un dispositif de vidange manuelle pour la condensation.

Filtres à cartouche de 5 et 50 microns.
Exécution avec échappement de la surpression d'air comprimé (modèles sans relieving sur demande).

Prise manomètre : 1/4" BSP (⚠ livré sans manomètre).
Poids : 1,5 Kg

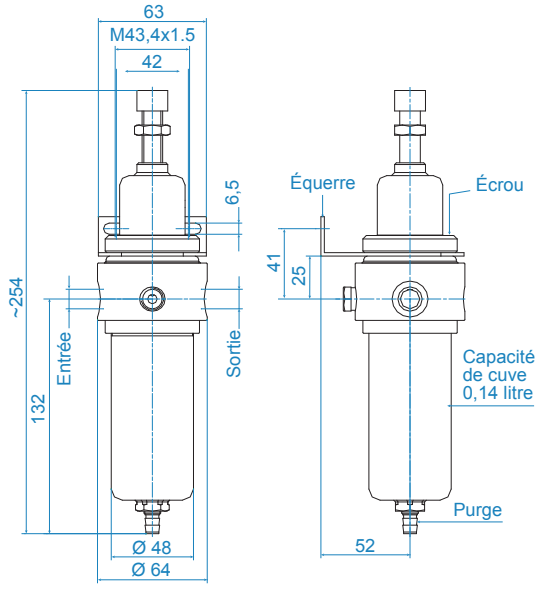

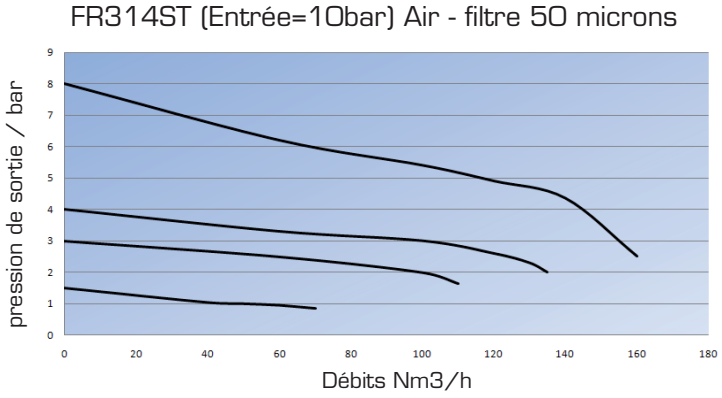

CARACTERISTIQUES TECHNIQUES

Fluide :	air comprimé (sur demande: fluides gazeux et liquides)
Pression maximale à l'entrée :	30 bar (sur demande : 50 bar)
Température d'exercice :	-20° C ÷ +60° C
Champs de réglage :	0,8 ÷ 8 bar (autres pressions : nous consulter)
Connexion :	G 1/4" (NPT sur demande)
Système de drainage des condensats :	dispositif manuel

Matières utilisées

CORPS, CLOCHE ET ORGANES INTERNES :	acier inoxydable AISI 316L
RESSORTS INTERNE ET DE RÉGULATION :	acier inoxydable AISI 316L
MEMBRANE :	NBR avec couverture PTFE (version air comprimè)
CARTOUCHE FILTRANTE :	acier inoxydable AISI 316 fritté
JOINTS ET OBTURATEUR :	FPM (viton) - (sur demande : EPDM)

 La société se réserve le droit de modifier à tout moment et sans préavis les cotes d'encombrement qui ne sont données qu'à titre indicatif

SÉRIE ACIER INOXYDABLE

FR3238ST - FILTRE-REGULATEURS 3/8" BSP
FR3212ST - FILTRE-REGULATEURS 1/2" BSP

Filtre-régulateur de moyenne pression à membrane.
Débit de 100 à 250 Nm^3/h.

Pièces internes et externes en acier inox AISI 316 L.
La capacité de la cuve est de 0,30 litres.

Il est fourni avec un dispositif de vidange manuelle pour la condensation.
Filtres à cartouche de 5 et 50 microns. Exécution avec échappement de la surpression d'air comprimé (modèles sans relieving sur demande).

Prise manomètre 1/4" BSP (⚠ livré sans manomètre).
Poids : 3,0 Kg

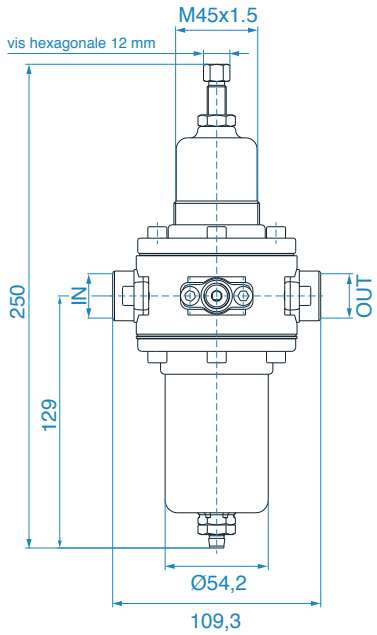

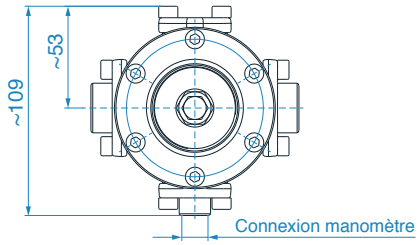

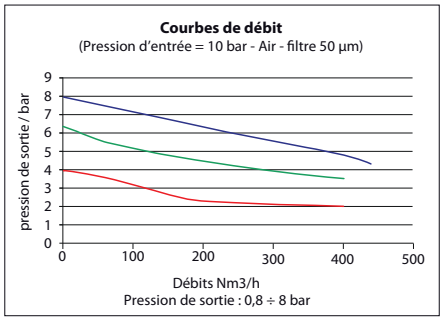

CARACTERISTIQUES TECHNIQUES

Fluide :	air comprimé (sur demande: fluides gazeux et liquides)
Pression maximale à l'entrée :	30 bar (sur demande : 50 bar)
Température d'exercice :	-20° C ÷ +80° C
Champs de réglage :	0,8 ÷ 8 bar (autres pressions: nous consulter)
Connexions :	G 3/8" - G 1/2" (NPT sur demande)
Système de drainage des condensats :	dispositif manuel

Matières utilisées

CORPS, CLOCHE ET ORGANES INTERNES :	acier inoxydable AISI 316L
RESSORTS INTERNE ET DE RÉGULATION :	acier inoxydable AISI 316L
MEMBRANE :	NBR avec couverture PTFE (version air comprimè)
CARTOUCHE FILTRANTE :	acier inoxydable AISI 316 fritté
JOINTS ET OBTURATEUR :	FPM (viton) - (sur demande : EPDM)

SÉRIE ACIER INOXYDABLE

codes de commande

Filtres

		Code
5 microns	1/4" BSP	**F314 ST/V**
	3/8" BSP	**F3238 ST/V**
	1/2" BSP	**F3212 ST/V**
50 microns	1/4" BSP	**F314 ST/CVH**
	3/8" BSP	**F3238 ST/CVH**
	1/2" BSP	**F3212 ST/CVH**

Régulateurs de pression

(*) livré avec manomètre

		Code
0,8 - 8 bar	1/4" BSP	**R3114 C/V** (*)
	3/8" BSP	**R3238 C/V**
	1/2" BSP	**R3212 C/V**
1,5 - 15 bar	1/4" BSP	**R3114 E/V** (*)
	3/8" BSP	**R3238 E/V**
	1/2" BSP	**R3212 E/V**

Filtres régulateurs

			Code
0,8 - 8 bar	5 microns	1/4" BSP	**FR314 ST/CV**
		3/8" BSP	**FR3238 ST/CV**
		1/2" BSP	**FR3212 ST/CV**
0,8 - 8 bar	50 microns	1/4" BSP	**FR314 ST/CVH**
		3/8" BSP	**FR3238 ST/CVH**
		1/2" BSP	**FR3212 ST/CVH**

Kits élément filtrant

		Code
5 microns	F - FR 314	**K233/10299**
	F 3238 - 3212 FR 3238 - 3212	**K312/10299** **K312/21299**
50 microns	F - FR 314	**K233/10199**
	F 3238 - 3212 FR 3238 - 3212	**K312/10199** **K312/21199**

Equerres + écrous

	Code
R 3114 - FR 314	**M13302**
R 3238 - FR 3238 R 3212 - FR 3212	**M1H301**

Manomètre Inox ø 63 Raccordement axial 1/4" BSP Classe 1.6 Voyant en verre multistrate de sécurité (Polycarbonate)

Champ de réglage	Echelle	Code
0,2 - 1,5 bar	0 - 2,5 bar	**OABNEC04**
0,3 - 3 bar	0 - 6 bar	**OABNEC05**
0,8 - 8 bar	0 - 16 bar	**OABNEC07**
1,5 - 15 bar	0 - 25 bar	**OABNEC08**

 La société se réserve le droit de modifier à tout moment et sans préavis les cotes d'encombrement qui ne sont données qu'à titre indicatif